Link repositorio:
https://github.com/juancarlosgolopz-7230/Proyecto-final-ingenieria-de-software

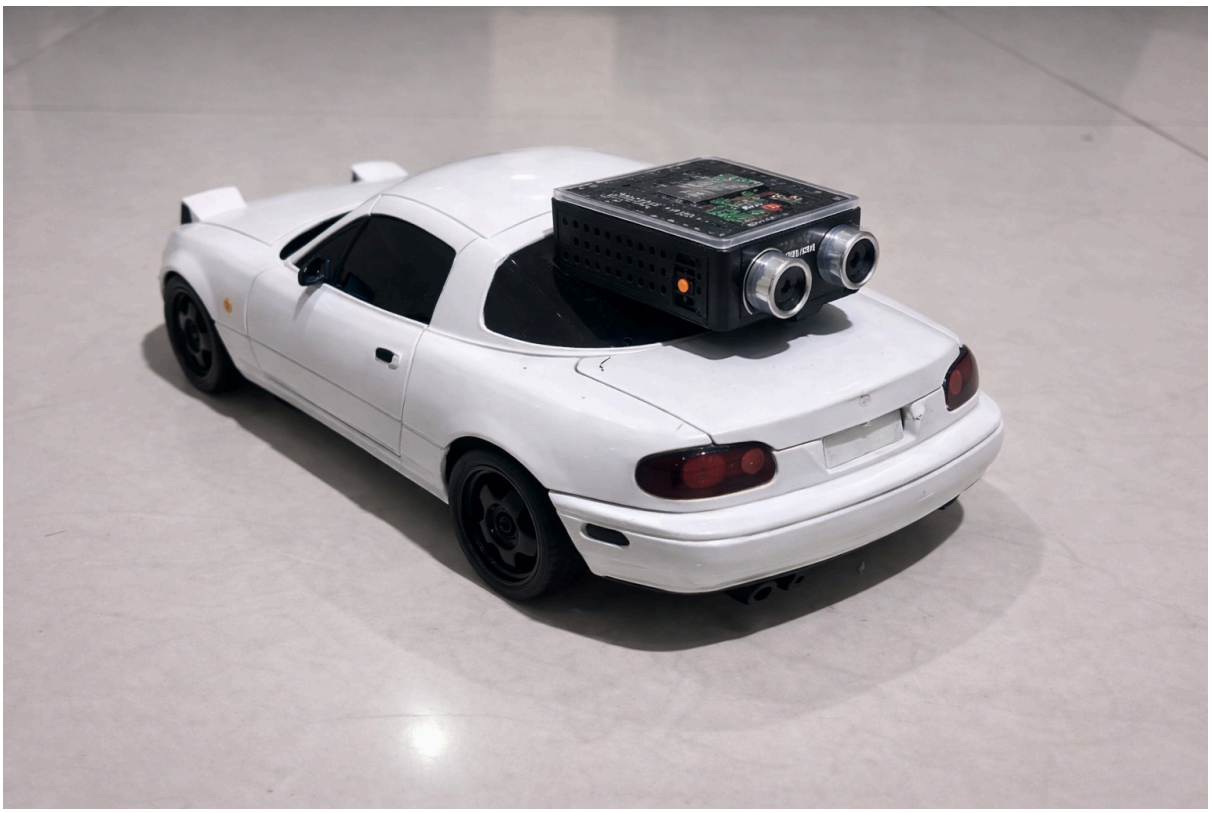

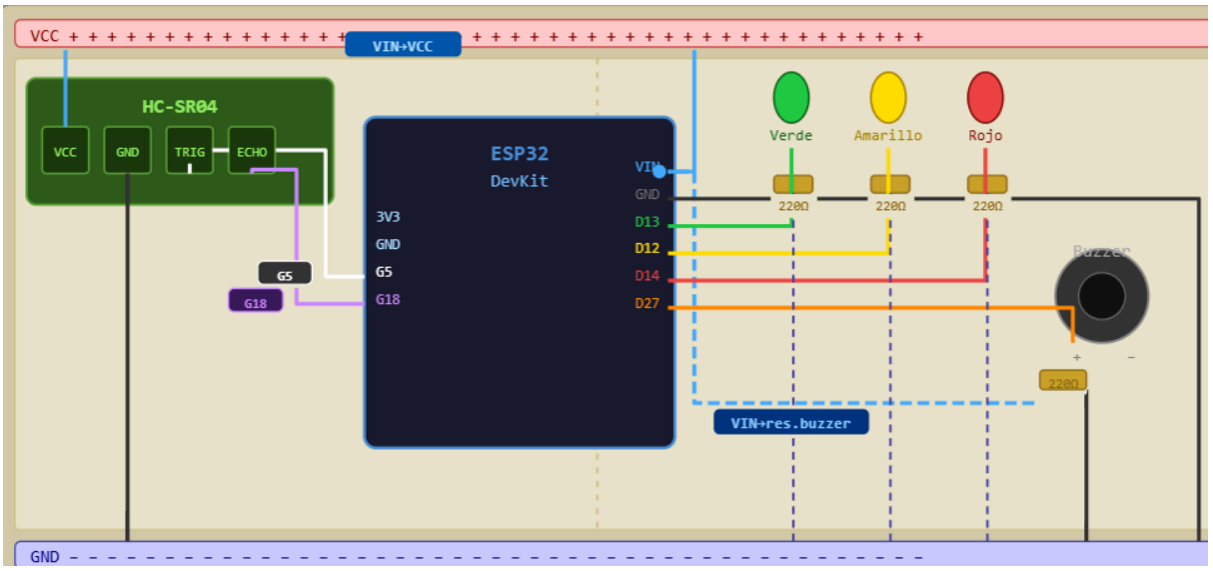
VCC
VIN→VCC
HC-SR04
VCC
GND
TRIG
ECHO
G5
G18
ESP32
DevKit
3V3
GND
G5
G18
VIN
GND
D13
D12
D14
D27
Verde
Amarillo
Rojo
220Ω
220Ω
220Ω
Buzzer
+
-
220Ω
VIN→res.buzzer
GND

9:41
Sensor de Estacionamiento
Distancia: 0.9 m
10%
70%
0 1 2 3 4 5 6 4 5 9
CALIBRAR
Distancia miníma: 0.3 m
Buzzer: Sonando
Trenpie
Rapido
Seguro
PPECAUCIÓN
¡PELIGRO!
Distancia miníma: 0.3 m
Seguro
Precaución
¡PELIGRO!